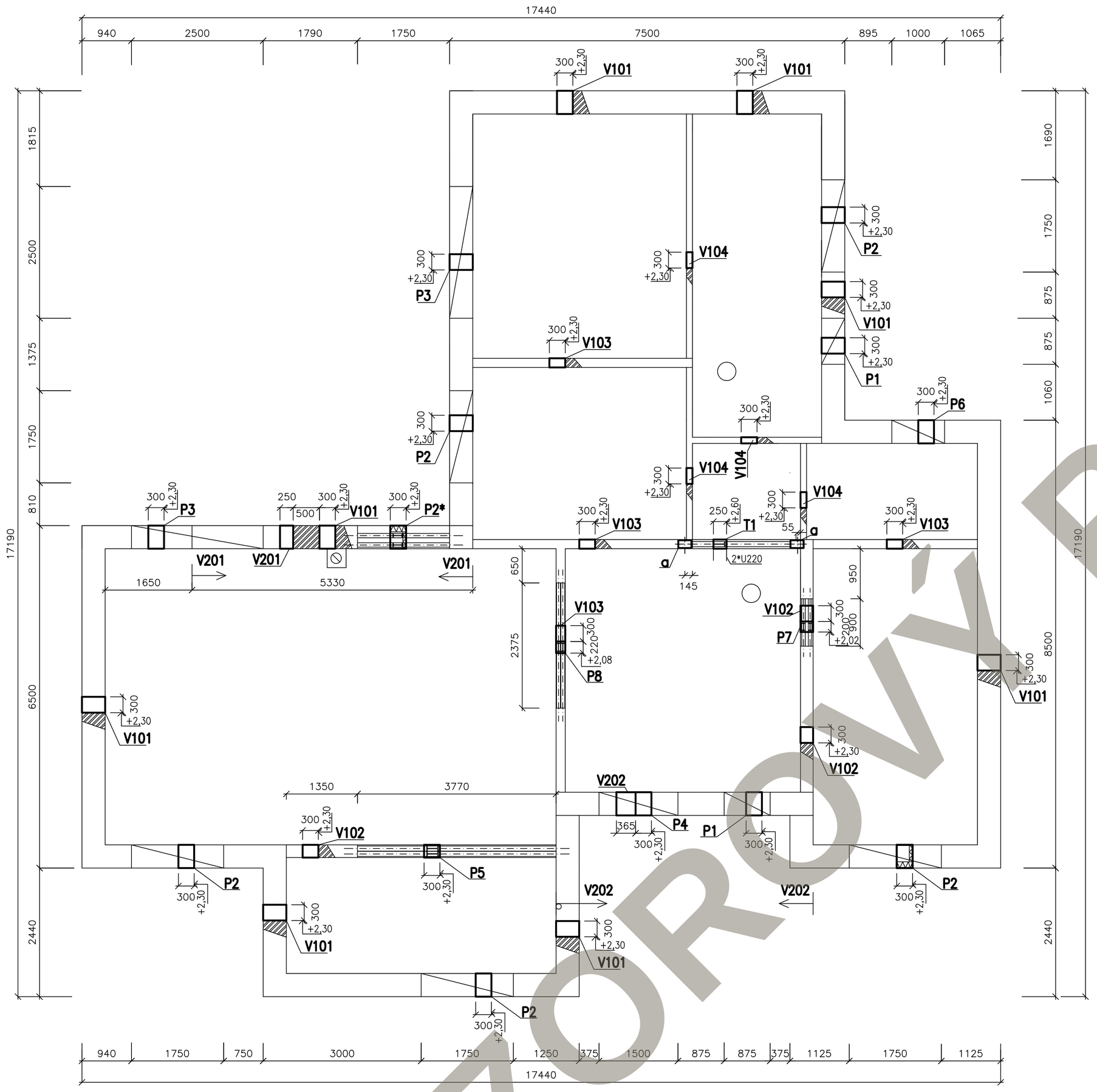

PŘEKLAD P1 KS=2

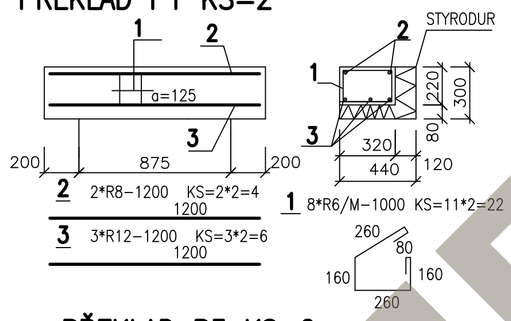

PŘEKLAD P2 KS=5

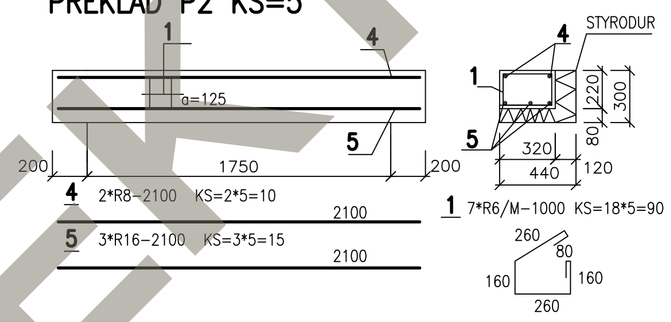

PŘEKLAD P3 KS=2

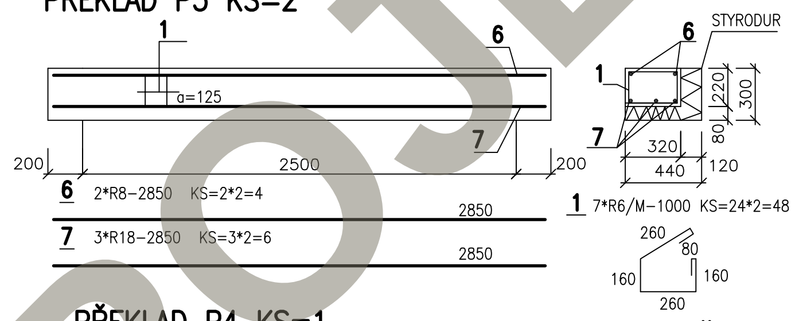

DETAIL PŘEKLAD P2*

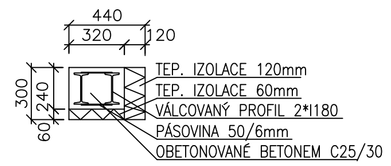

PŘEKLAD P4 KS=1

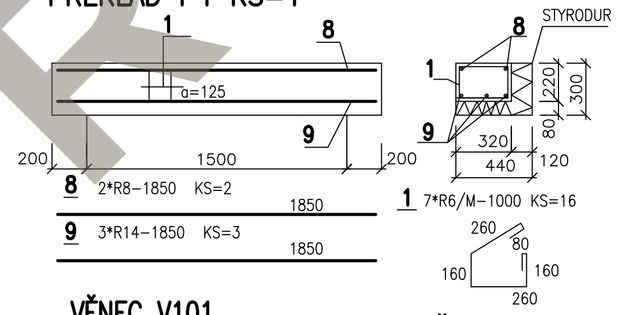

PŘEKLAD P6 KS=1

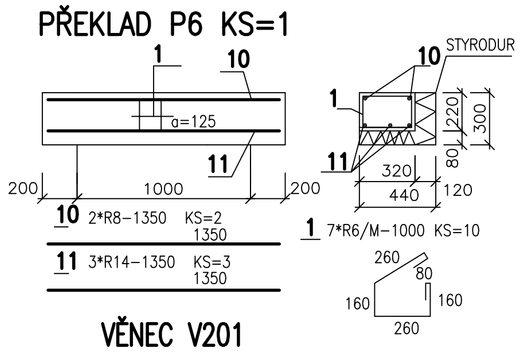

VĚNEC V101

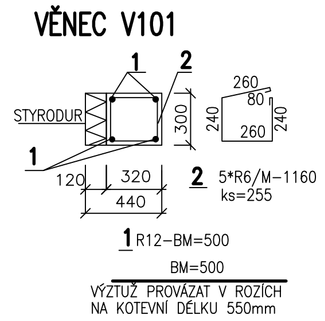

VĚNEC V103

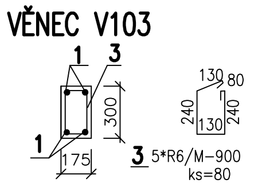

VĚNEC V201

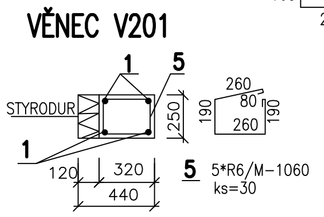

VĚNEC V202

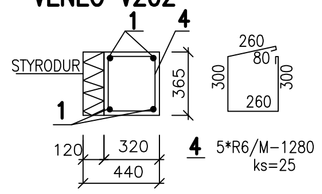

POZNÁMKA

- KRYTÍ VÝZTUŽE PŘEKLADŮ 30MM
- KRYTÍ VÝZTUŽE VĚNCŮ 30MM
- VĚNCE PŘECHÁZEJÍ NAD OTVORY DO PŘEKLADŮ
- PŘEKLAD P2* –Z VÁLCOVANÝCH PROFILŮ 2*I180 NAVZÁJEM SVAŘENÝCH POMOCÍ PÁSOVINY 5/60 PO 250mm. PŘEKLAD JE ULOŽENÝ NA BETON. PODKLADKÁCH. DÉLKA VÁLCOVANÝCH PROFILŮ JE 2,25 m, ZMONOLITNIT BETONEM C25/30–1KS
- PŘEKLAD P5 –Z VÁLCOVANÝCH PROFILŮ 2*I220 NAVZÁJEM SVAŘENÝCH POMOCÍ PÁSOVINY 5/60 PO 250mm. PŘEKLAD JE ULOŽENÝ NA BETON. PODKLADKÁCH. DÉLKA VÁLCOVANÝCH PROFILŮ JE 4,30m, ZMONOLITNIT BETONEM C25/30–1KS
- PŘEKLAD P7 –Z VÁLCOVANÝCH PROFILŮ 2*I140 NAVZÁJEM SVAŘENÝCH POMOCÍ PÁSOVINY 5/60 PO 250mm. PŘEKLAD JE ULOŽENÝ NA BETON. PODKLADKÁCH. DÉLKA VÁLCOVANÝCH PROFILŮ JE 1,50 m, ZMONOLITNIT BETONEM C25/30–1KS
- PŘEKLAD P8 –Z VÁLCOVANÝCH PROFILŮ 2*I180 NAVZÁJEM SVAŘENÝCH POMOCÍ PÁSOVINY 5/60 PO 250mm. PŘEKLAD JE ULOŽENÝ NA BETON. PODKLADKÁCH. DÉLKA VÁLCOVANÝCH PROFILŮ JE 2,90 m, ZMONOLITNIT BETONEM C25/30–1KS
- TRÁM T1– Z VÁLCOVANÉHO PROFILU I220, TRÁM JE PŘIVAŘENÝ K OCELOVÝM PLATLÁM, KTERÉ JSOU ZABETONOVÁNY VE VĚNCI V103. nÁSLEDNĚ JSOU K TRÁM PŘIVAŘENY 2*U220 VYNÁŠEJÍCÍ SLOUPKY TKROVU. PO TÉ JE TRÁM T1 OBETONOVANÝ BETONEM C25/30. DÉLKA VÁLCOVANÉHO PROFILU JE 2,35M.
- BETONOVÉ PODKLADKY BUDOU VÝŠKY MIN. 80 mm A VYZTUŽENY 2*ØR6 DOLE.

OCEL.PL.Pol.a KS=2

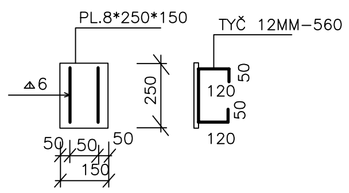

VĚNEC V102

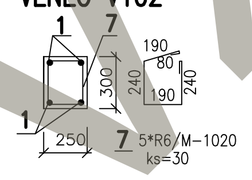

VĚNEC V104

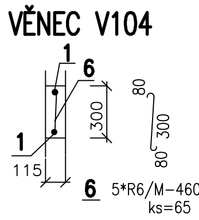

BETON CEMEX COMPACTON C25/30 VÝZTUŽ 10505

HLAVNÍ INŽENÝR PROJEKTU		ZODP. PROJEKTANT	VYPRACOVAL	KRESLIL
ING. ARCH. S. PŠENČÍK	ING. LUBOŠ KÁNĚ	ING. LUBOŠ KÁNĚ	ING. STANISLAV MACEK	ING. STANISLAV MACEK

MÍSTO STAVBY:
STAVEBNÍK:
DATUM:

GSERVIS
© SERVIS CZ, s.r.o.
Tisková 10/257
108 00 Praha
www.gservis.cz

STAVBA:	RODINNÝ DŮM – LUNA 2	FORMÁT	8 A4
		ARCH. Č.	01/2020
ČÁST PROJEKTU :	STAVEBNĚ KONSTRUKČNÍ ČÁST	STUPEŇ	SŘ
OBSAH VÝKRESU:	TVAR +2,30 +2,60 +3,10	MĚŘÍTKO 1:50 KÓTOVÁNO V mm	ČÍS. VÝK. D1.2.2.–01

VZOROVÝ PROJEKT